ASE040

KIT SEGURIDAD PARA NEUMÁTICO AUXILIAR

RENAULT® KANGOO® II 2008->

LLANTA 5.5Jx14 - CUBIERTA 165/75R14

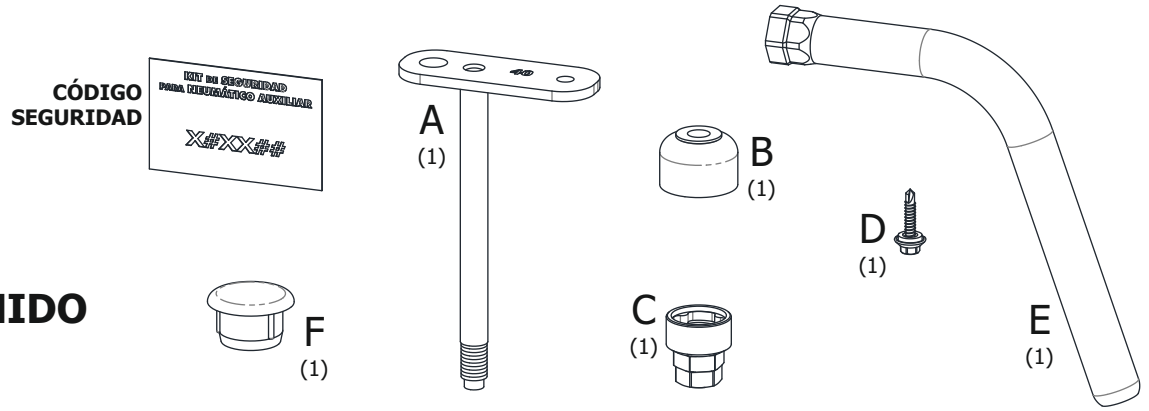

CONTENIDO

1. BAJAR LA RUEDA Y RETIRAR EL TORNILLO QUE SUJETA LA PARRILLA PORTA RUEDA AL VEHÍCULO. COLOCAR EL SOPORTE "A" DE MODO QUE EL TORNILLO QUEDE HACIA LA PARTE TRASERA DEL VEHÍCULO Y SUJETAR AL MISMO JUNTO CON LA PARRILLA CON EL TORNILLO ORIGINAL Y EL TORNILLO AUTOPERFORANTE "D"

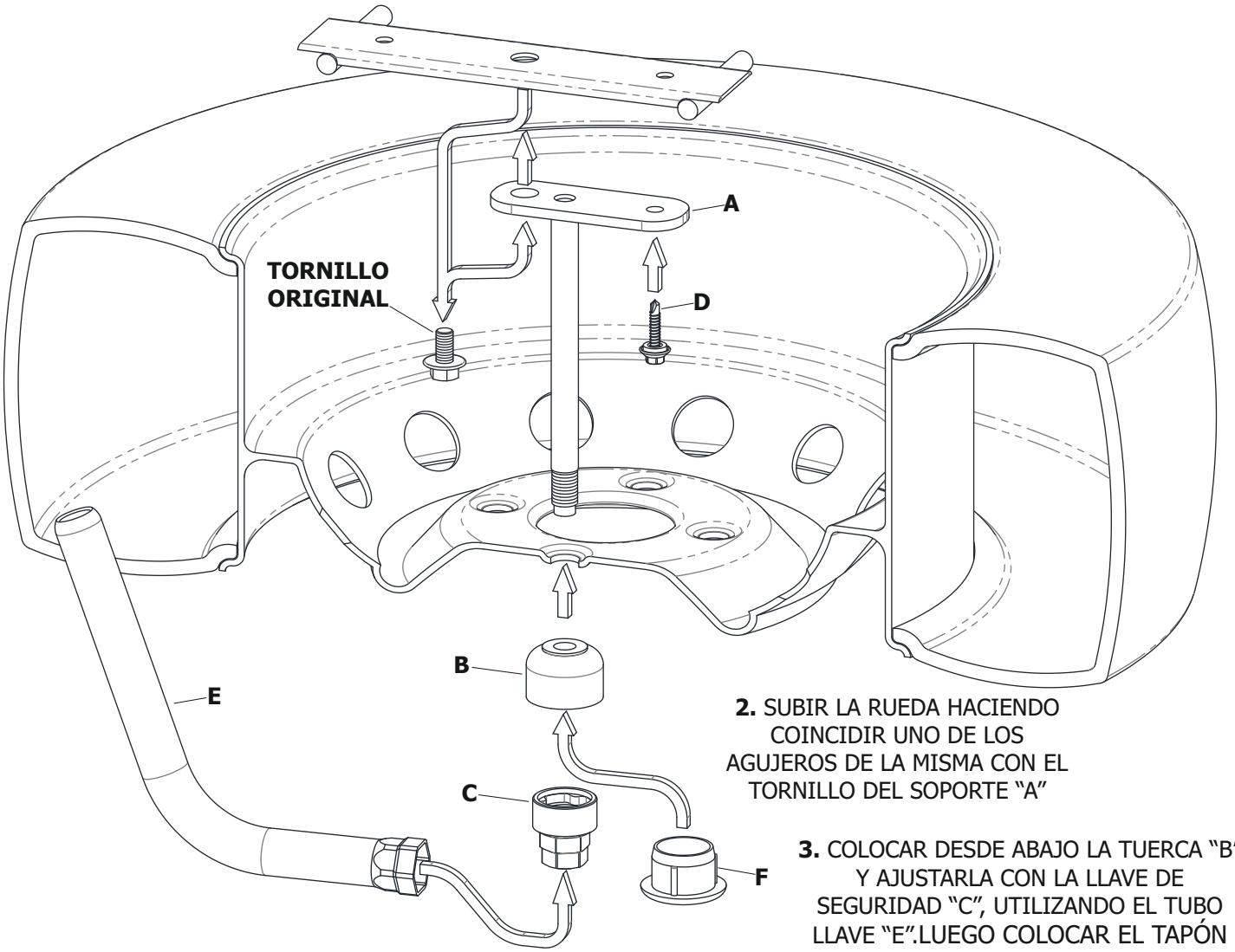

2. SUBIR LA RUEDA HACIENDO COINCIDIR UNO DE LOS AGUJEROS DE LA MISMA CON EL TORNILLO DEL SOPORTE "A"

3. COLOCAR DESDE ABAJO LA TUERCA "B" Y AJUSTARLA CON LA LLAVE DE SEGURIDAD "C", UTILIZANDO EL TUBO LLAVE "E".LUEGO COLOCAR EL TAPÓN "F" EN LA TUERCA

PRECAUCIÓN: GUARDAR LA LLAVE DE SEGURIDAD EN EL BOLSO PORTAHERRAMIENTAS Y, EN CASO DE PÉRDIDA, SOLICITAR UNA NUEVA MEDIANTE EL CÓDIGO IMPRESO EN LA TARJETA

Las marcas y modelos utilizadas sólo a modo ilustrativo en este documento son propiedad de sus respectivos titulares legítimos