EHY9009
HYUNDAI TUCSON 2010-2015
INSTALACIÓN - EMBALADO

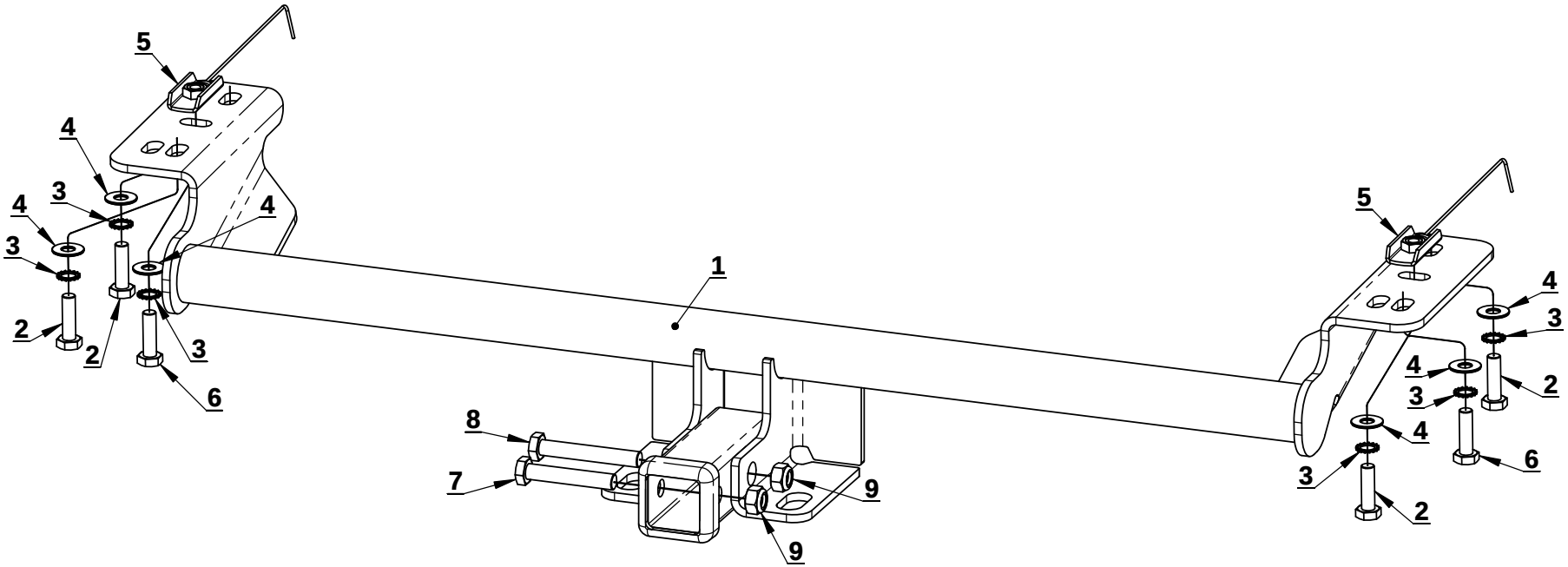

INSTALACIÓN

UTILIZAR LAS PERFORACIONES ROSCADAS (2 POR LADO) Y AGRANDAR LA PERFORACIÓN UBICADA ENTRE ÉSTAS CON UNA MECHA DE Ø13mm. RETIRAR EL TAPÓN DE GOMA DEL AGUJERO SITUADO EN LA PARTE INFERIOR DEL COMPACTO APROX. 100mm HACIA ADELANTE DEL 1ER AGUJERO ROSCADO PARA INTRODUCIR LAS PLACAS M12 CON ALAMBRE.

ID	PIEZA	CANT.
1	EHY9009	1
2	M10P1.25x35mm	4
3	DENTADA Ø10	6
4	PLANA Ø10	6
5	M10	2
6	M10P1.5x35mm	2
7	M12P1.75x70mm	1
8	M12P1.75x80mm	1
9	TUERCA CON FRENO M12P1.75	2

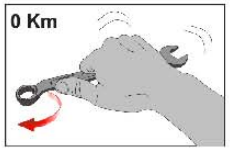

VALORES DE APRIETE DE TORNILLOS GRADO 8.8				
	M8	M10	M12	M14
Kg. m	2.5	5.1	8.7	14

Coeficiente de fricción μк : 0,14