SISTEMA DE ENGANCHE LIVIANO ST1
ECH7608
CHEVROLET S10 2000-2011
EMBALADO

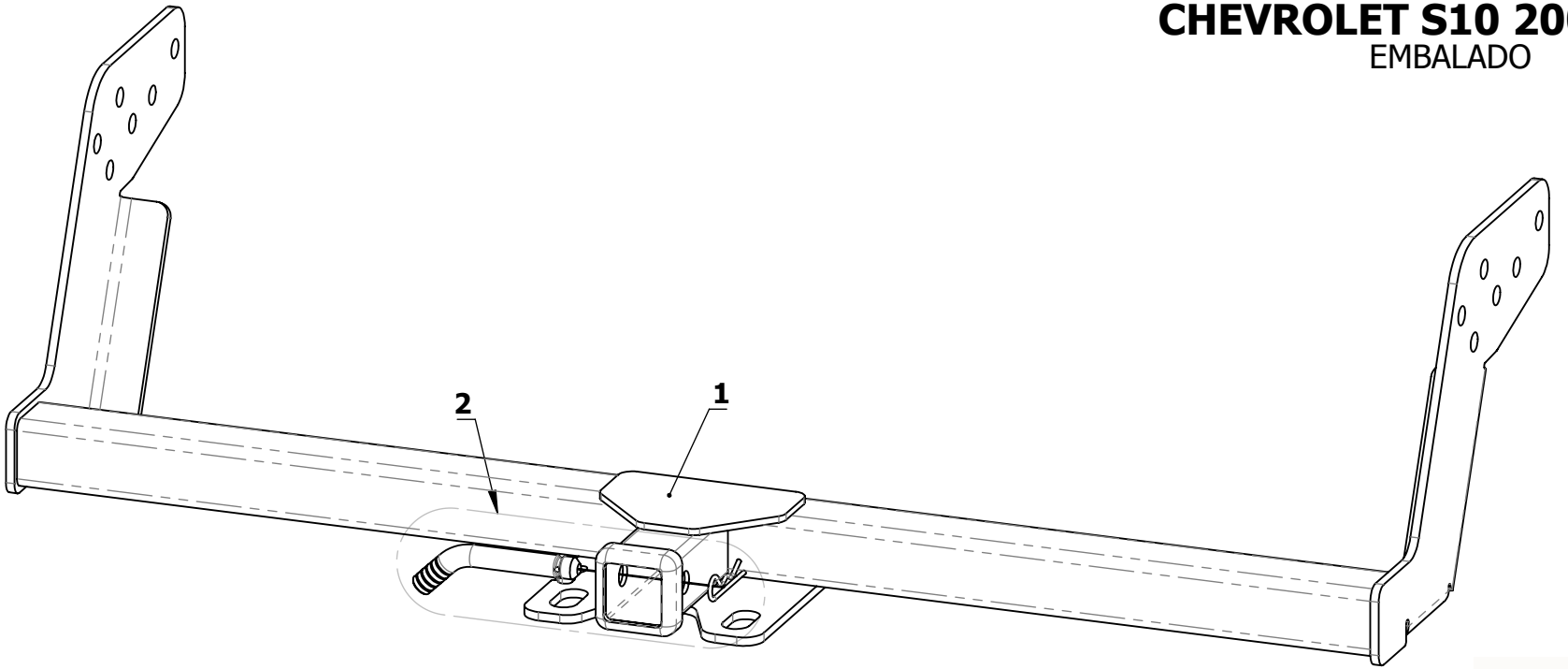

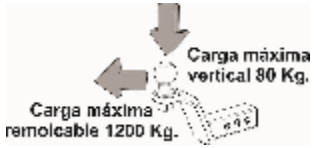

ID	PIEZA - TERM. SUPERF.	CANT.
1	ECH7608 - PINT. TERMOCONV. NEGRO	1
2	ASE001	1
3	CALCO ST1 AZUL	1
4	CALCO ATENCIÓN	1
5	MANUAL INSTALACIÓN - EMBALADO	1

ACCESORIOS SUGERIDOS

ASE012

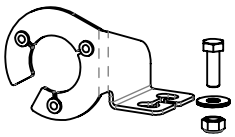

EAC0614

EAC0610

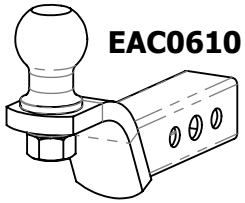

ASE011

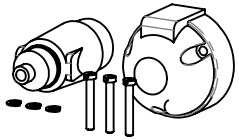

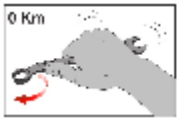

VALORES DE APRIETE DE TORNILLOS GRADO 5.8

	M8	M10	M12	M14
Kg. m	2.5	3.7	8.7	14

Coeficiente de fricción μ = 0.14

INSTALACIÓN
1. Retirar los tornillos originales que sujetan el soporte del paragolpes al chasis
2. Colocar y sujetar enganche mediante los tornillos originales