ECI8238
CITRÖEN C3 1.5i 2012->
INSTALACIÓN - EMBALADO

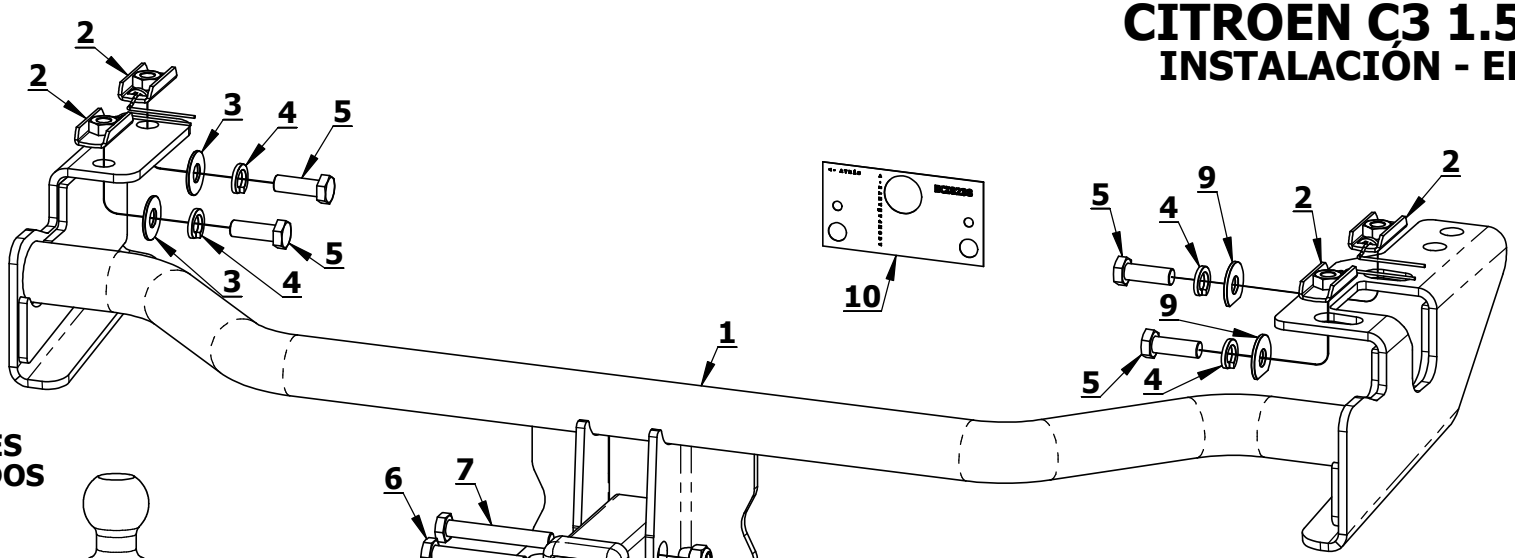

ACOPLES SUGERIDOS

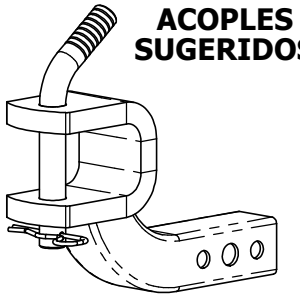

EAC0615

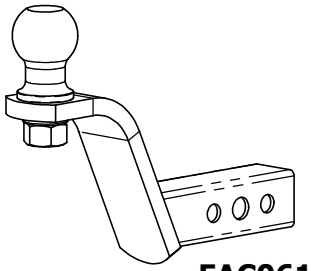

EAC0612

ID	PIEZA	CANT.
1	ECH7601	1
2	M12 C/ALAMBRE	4
3	PLANA Ø12	2
4	GROWER Ø12	4
5	M12 P1.75 x 35mm	4
6	M12 P1.75 x 70mm	1
7	M12 P1.75 x 80mm	1
8	M12 P1.75 C/FRENO	2
9	PLANA Ø12 RECORTADA 4mm	2
10	PLANTILLA AGUJEROS	1

1. Retirar el gancho remolque (4 tuercas)
2. Aflojar el silenciador de escape desde los 2 soportes de goma
3. Recortar las orejas del soporte de goma trasero ----------> 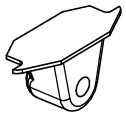
4. Presentar el enganche y marcar los 2 agujeros del lado conductor
5. Retirar el enganche
6. Realizar un agujero de ø29mm entre los 2 agujeros marcados en el lado conductor
7. Marcar los 3 agujeros del lado acompañante (2xø14mm + 1xø29mm) mediante la plantilla suministrada haciendo coincidir la misma con los 2 tornillos que sujetan el soporte de escape
8. Realizar los agujeros
9. Introducir las 4 placas M12 con alambre mediante los agujeros ø29 en ambos lados del vehículo
10. Colocar el enganche haciendo pasar el soporte de escape por la abertura de la placa lateral
11. Ajustar del lado conductor con 2 tornillos M12x35 con las arandelas planas y grower suministradas
12. Ajustar del lado acompañante con 2 de las tuercas originales del gancho de remolque y 2 M12x35 con las arandelas planas recortadas 4mm y grower suministradas
13. Ubicar y ajustar el soporte de escape ubicado delante del silenciador