STEEL·TIGER®

SISTEMA DE ENGANCHE REFORZADO ST5

FORD® TRANSIT® 2.2 TDCI FURGÓN LARGO 2012-2015

Las marcas y modelos utilizadas sólo a modo ilustrativo en este documento son propiedad de sus respectivos titulares legítimos

SE017

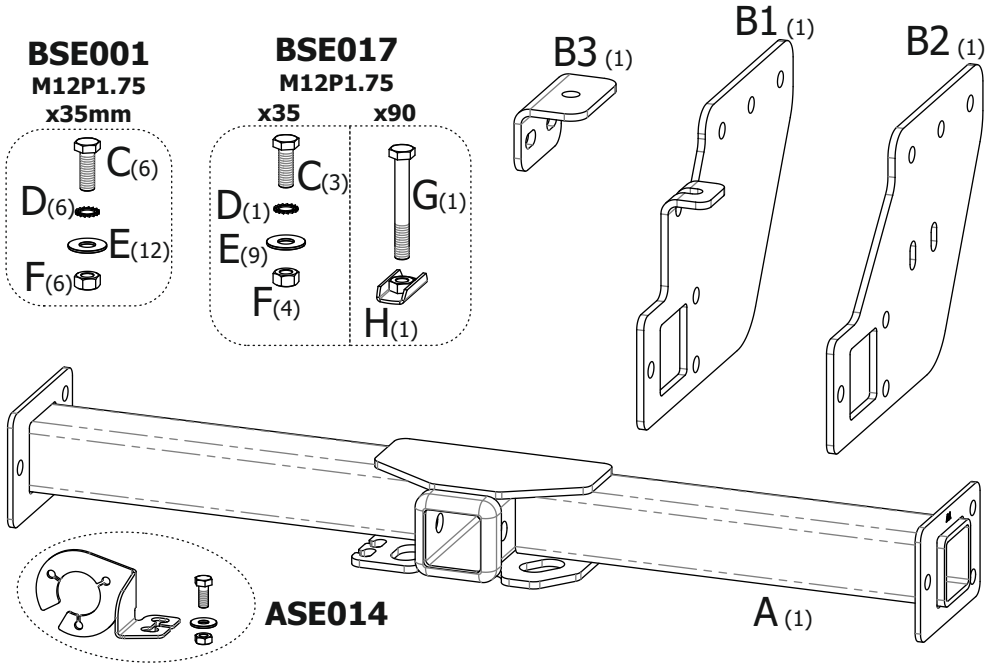

1. CONTENIDO

2. HERRAMIENTAS NECESARIAS

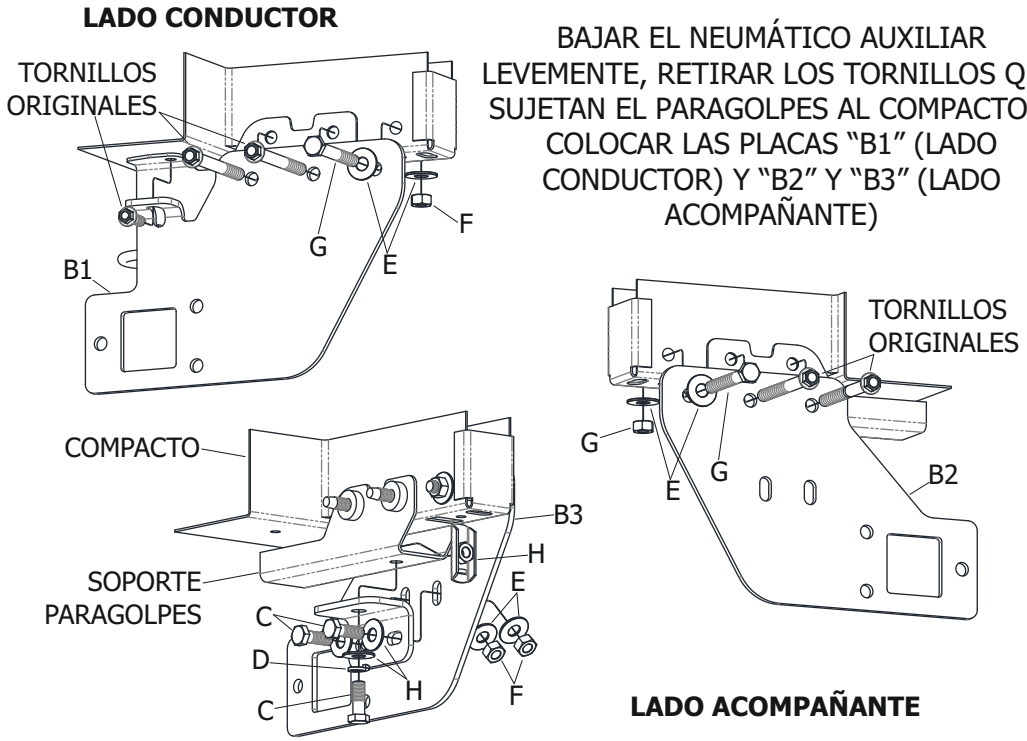

BAJAR EL NEUMÁTICO AUXILIAR LEVEMENTE, RETIRAR LOS TORNILLOS QUE SUJETAN EL PARAGOLPES AL COMPACTO Y COLOCAR LAS PLACAS "B1" (LADO CONDUCTOR) Y "B2" Y "B3" (LADO ACOMPAÑANTE)

3. COLOCACIÓN DE PIEZAS "B1", "B2" Y "B3"

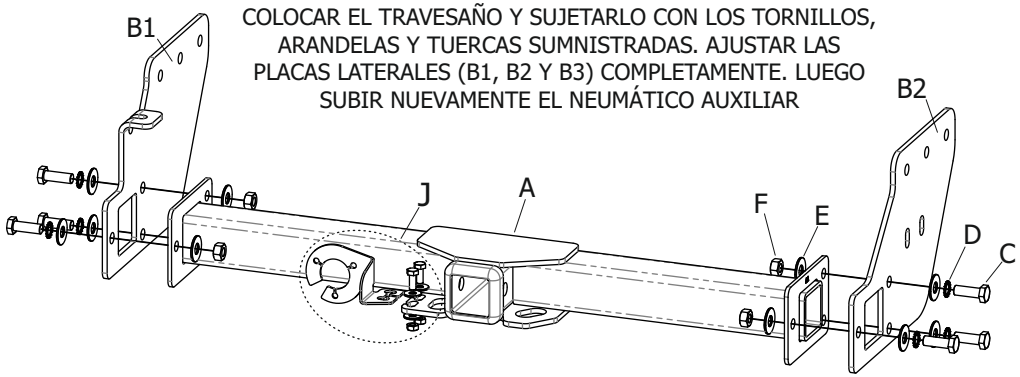

COLOCAR EL TRAVESAÑO Y SUJETARLO CON LOS TORNILLOS, ARANDELAS Y TUERCAS SUMNISTRADAS. AJUSTAR LAS PLACAS LATERALES (B1, B2 Y B3) COMPLETAMENTE. LUEGO SUBIR NUEVAMENTE EL NEUMÁTICO AUXILIAR

4. COLOCACIÓN DE PIEZA "A"