**SISTEMA DE ENGANCHE REFORZADO ST5**

# NISSAN® NP300® FRONTIER®
# CAB. DOBLE/SIMPLE 2016->

Las marcas y modelos utilizadas sólo a modo ilustrativo en este documento son propiedad de sus respectivos titulares legítimos

**SE098**

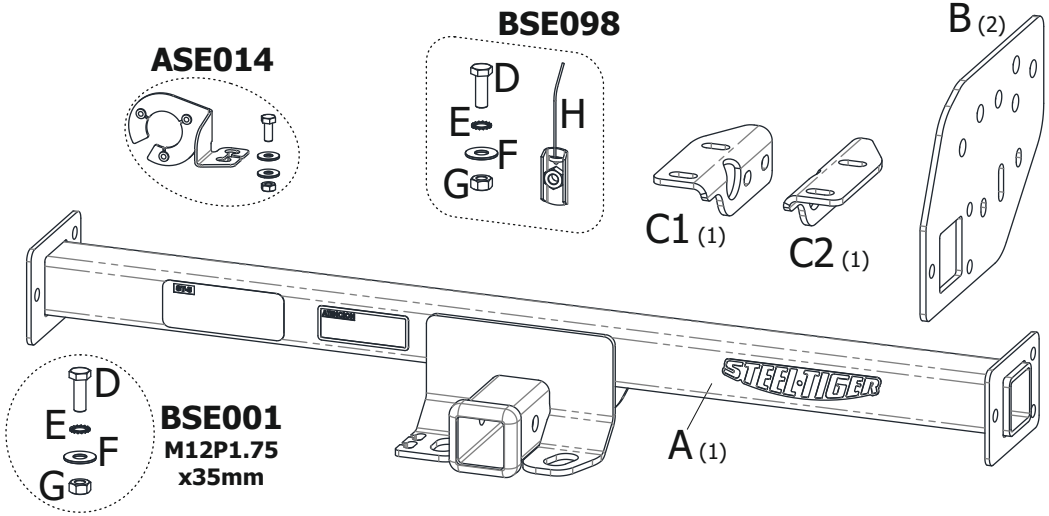


## 1. CONTENIDO

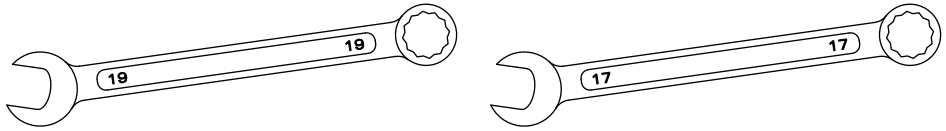


## 2. HERRAMIENTAS NECESARIAS

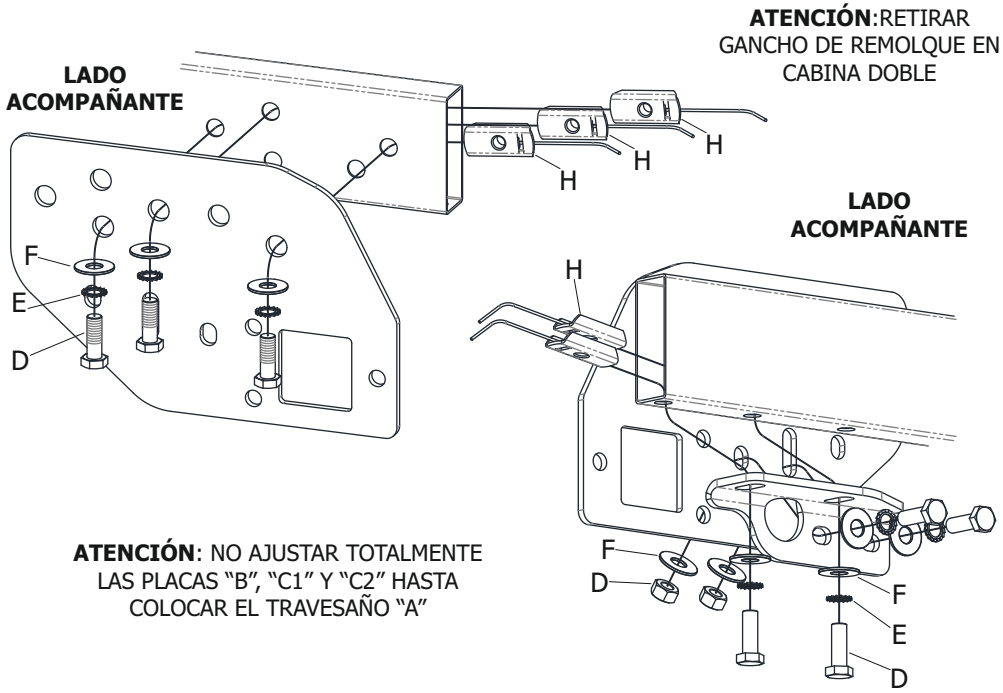


## 3. COLOCACIÓN DE PIEZAS "B", "C1" Y "C2"

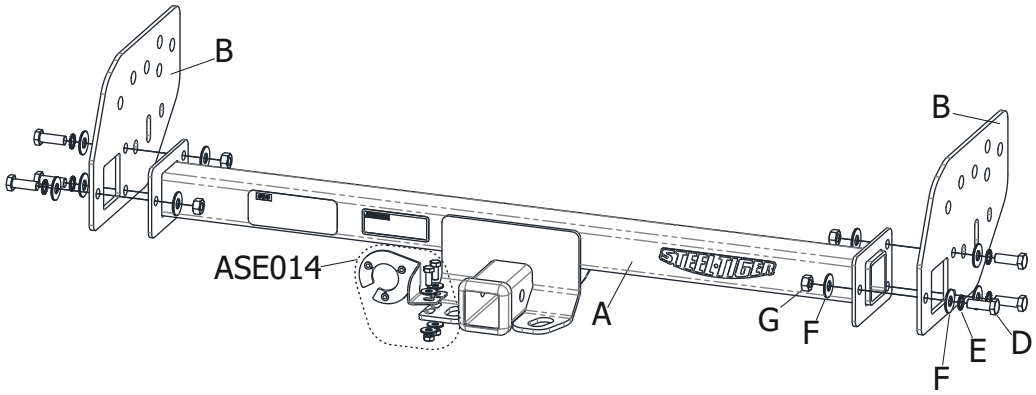


## 4. COLOCACIÓN DE PIEZA "A"