SISTEMA DE ENGANCHE REFORZADO ST5

CHEVROLET® S10®
2000->2012

SE005

Las marcas y modelos utilizadas sólo a modo ilustrativo en este documento son propiedad de sus respectivos titulares legítimos

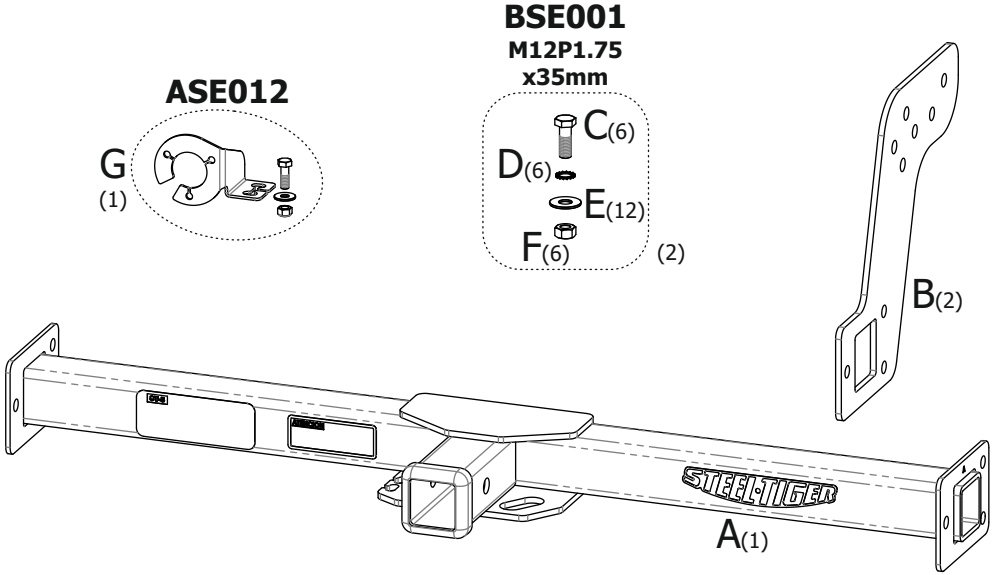

1. CONTENIDO

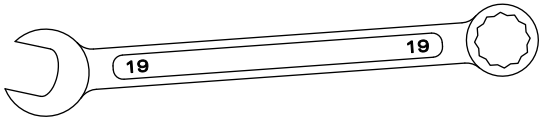

2. HERRAMIENTAS NECESARIAS

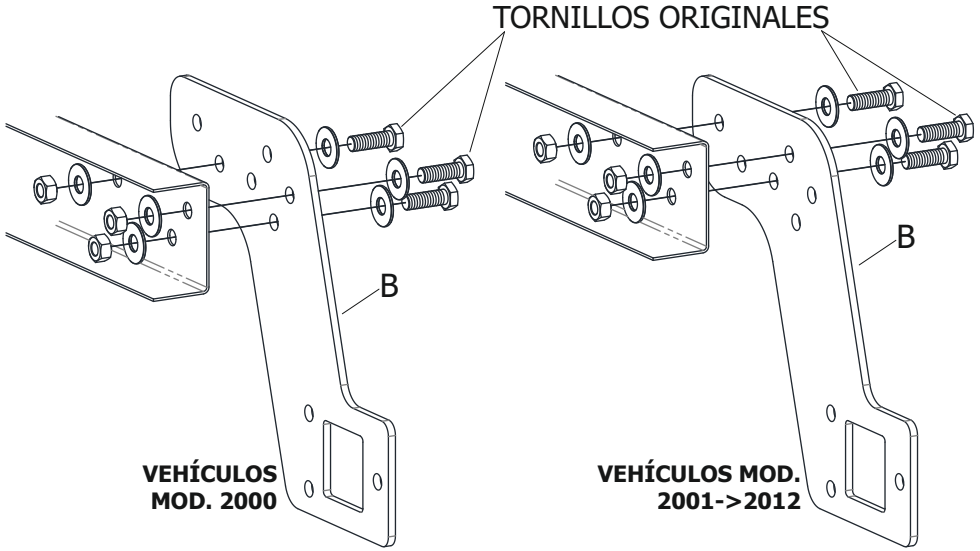

3. COLOCACIÓN DE PIEZAS "B"

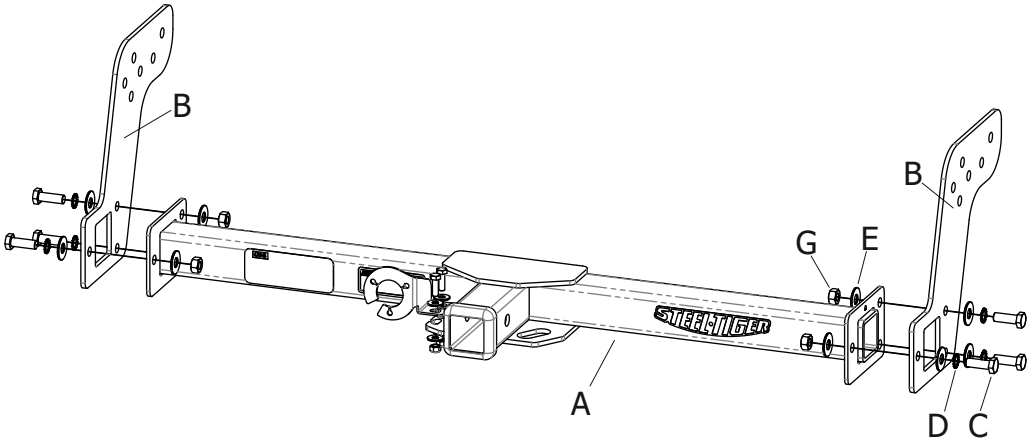

4. COLOCACIÓN DE PIEZA "A"