SISTEMA DE ENGANCHE REFORZADO ST5

JEEP® GRAND CHEROKEE®
2006-2010

Las marcas y modelos utilizadas sólo a modo ilustrativo en este documento son propiedad de sus respectivos titulares legítimos

SE062

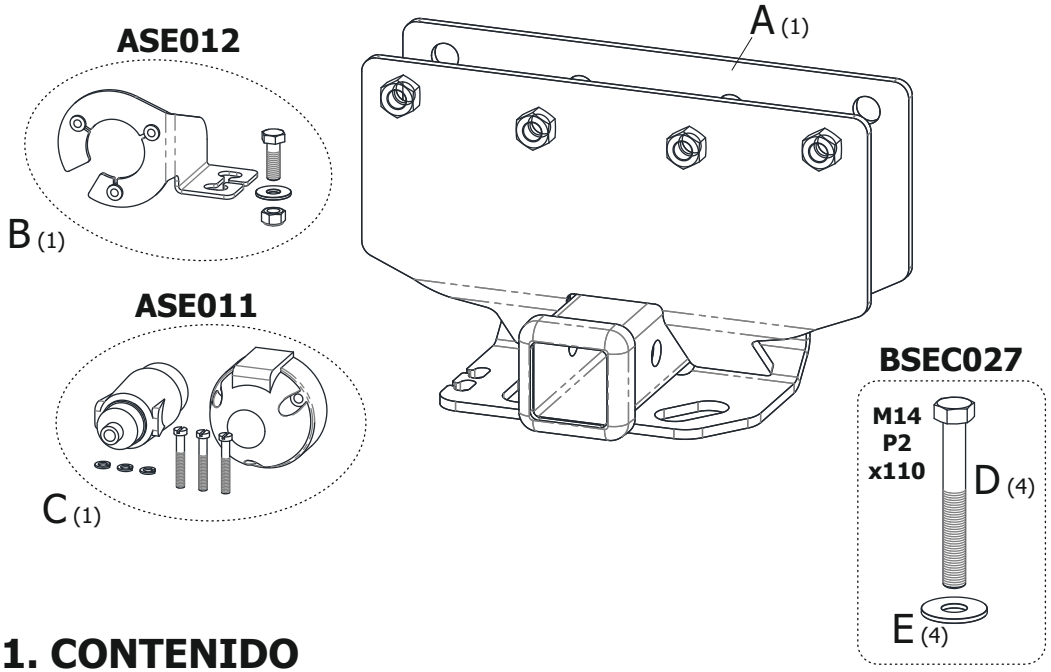

1. CONTENIDO

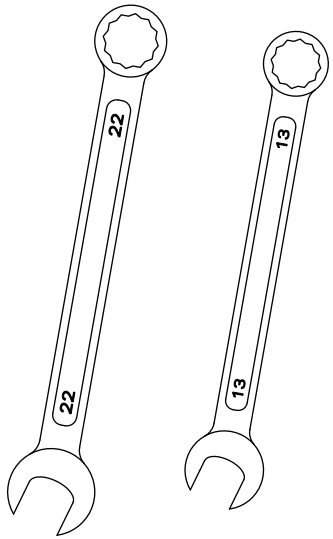

2. HERRAMIENTAS NECESARIAS

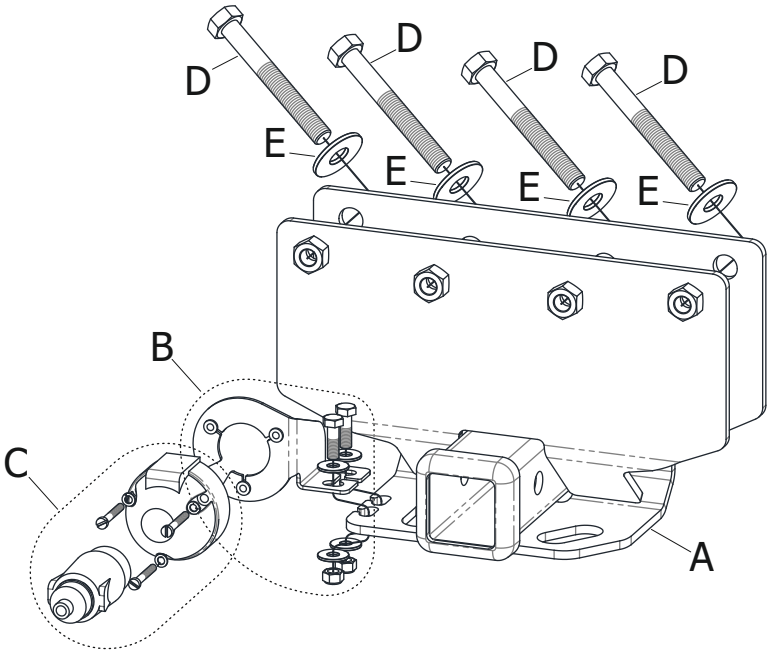

SUJETAR LA PIEZA "A" UTILIZANDO LOS TORNILLOS Y ARANDELAS SUMINISTRADAS (D Y E), ATRAVESANDO LOS TORNILLOS MEDIANTE LOS AGUJEROS ROSCADOS UBICADOS EN LA ESTRUCTURA INTERNA DEL PARAGOLPES Y ROSCANDOLOS EN LAS TUERCAS SOLDADAS EN LA PIEZA "A". LUEGO AGREGAR EL SOPORTE "B" Y EL KIT ELÉCTRICO "C"

3. COLOCACIÓN DE PIEZAS "A", "B" Y "C"