SISTEMA DE ENGANCHE REFORZADO ST5

TOYOTA® FJ CRUISER®
2008->

SE066

Las marcas y modelos utilizadas sólo a modo ilustrativo en este documento son propiedad de sus respectivos titulares legítimos

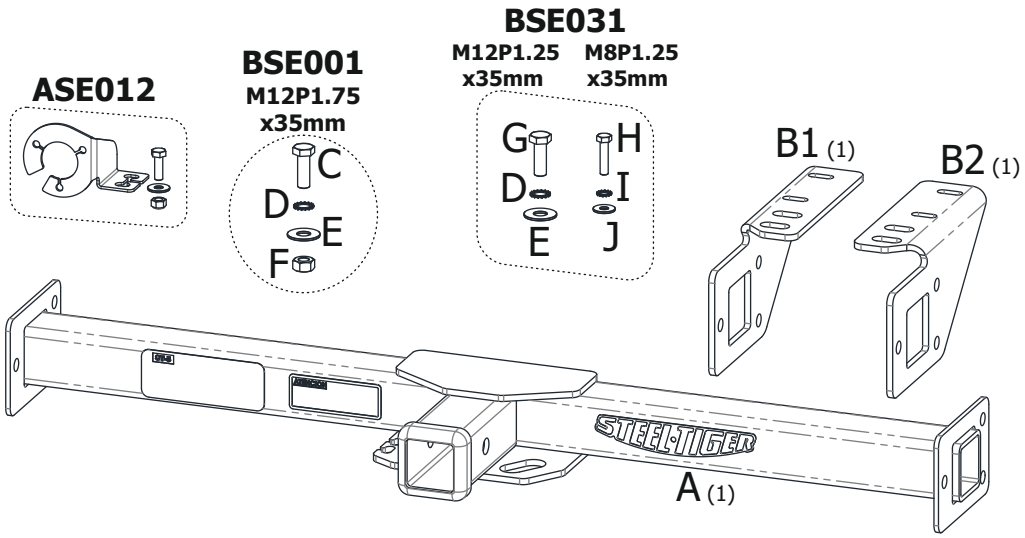

1. CONTENIDO

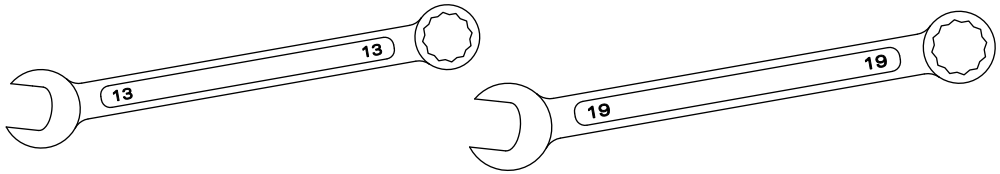

2. HERRAMIENTAS NECESARIAS

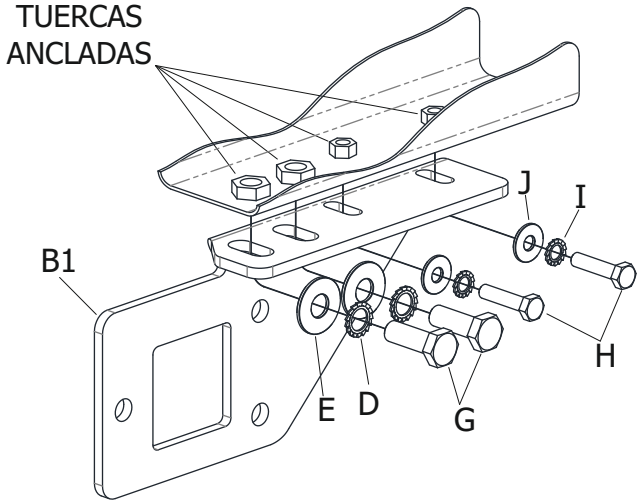

LADO CONDUCTOR

COLOCAR LAS PLACAS LATERALES (B1, B2) Y SUJETAR CON LOS TORNILLOS (G, H) Y LAS ARANDELAS (D, E, I Y J), UTILIZANDO LAS TUERCAS ANCLADAS EN EL INTERIOR DEL CHASIS, SIN AJUSTAR TOTALMENTE HASTA COLOCAR EL TRAVESAÑO (A)

3. COLOCACIÓN DE PIEZAS "B"

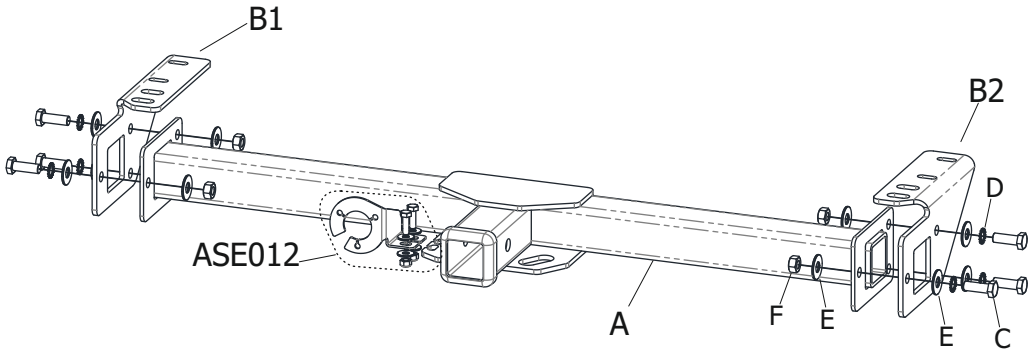

4. COLOCACIÓN DE PIEZA "A"